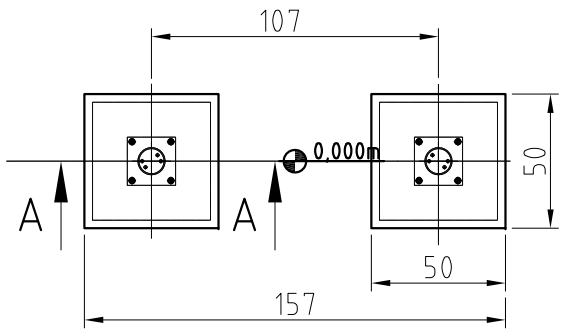

Schnitt A-A

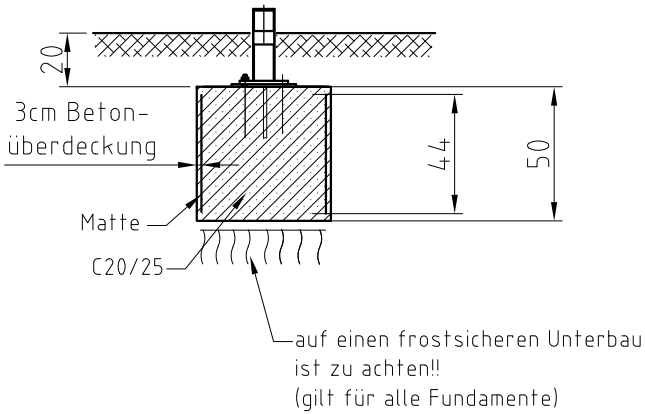

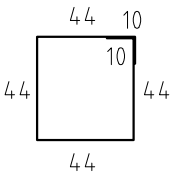

Matte Q188A
196x44 (2 Stück)

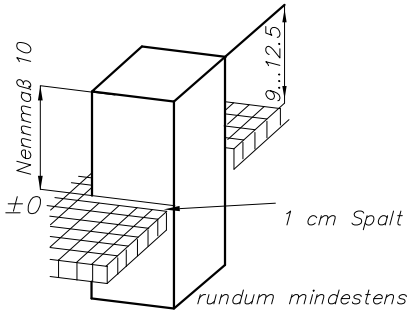

Maßangaben in cm

Achtung!
Bei Gefälle im Baubereich Rücksprache mit Fa. MHB GmbH notwendig!!

Beachte!
Im Falle einer Abweichung der Baugrundverhältnisse die ungünstiger von den Annahmewerten zur Berechnung sind, ist der Auftraggeber bzw. der Tragwerksplaner in Kenntnis zu setzen.

Gründung gilt für folgende Bodenbeschaffenheit:
Schluff gering plastisch Wichte = 17,5 kN/m³, Wichte unter Auftrieb = 9,5 kN/m³, Bodengruppe **HZ**, Reibungswinkel =28°, Kohäsion = 10 kN/m² oder besser.

(Verwendungsbereich)				(Zul. Abw.)		(Oberfl.)	Maßstab 1:20	(Gewicht)
							(Werkstoff, Halbzeug) (Rohteil-Nr) (Modell- oder Gesenk-Nr)	
					Datum	Name	MHB Seniorenbank R1070-SB - 200 unter OKFF	
				Bearb.	09.07.12	H. Rabluck		
				Gepr.				
				Norm				
				MHB GmbH Fürstenwalde			Fundamentplan	Blatt
-								Blätter
Zust	Änderung	Datum	Name	Ursprung			Ersatz für:	Ersatz durch: